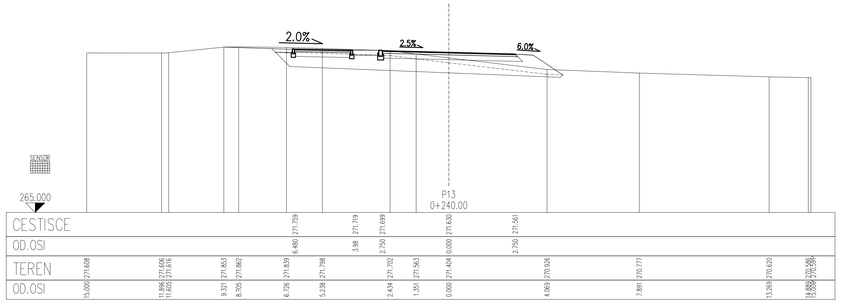

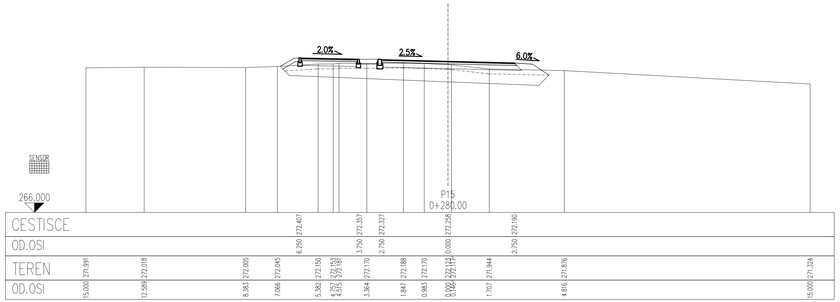

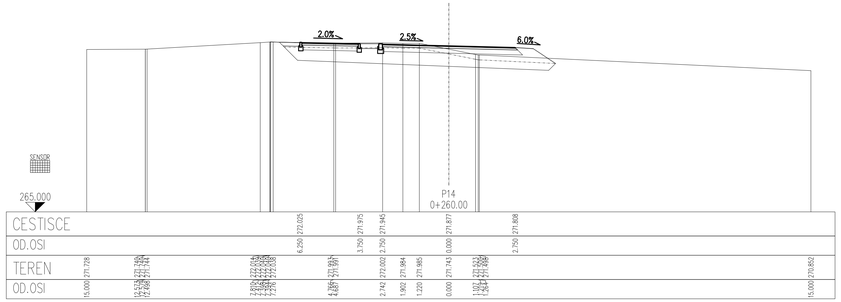

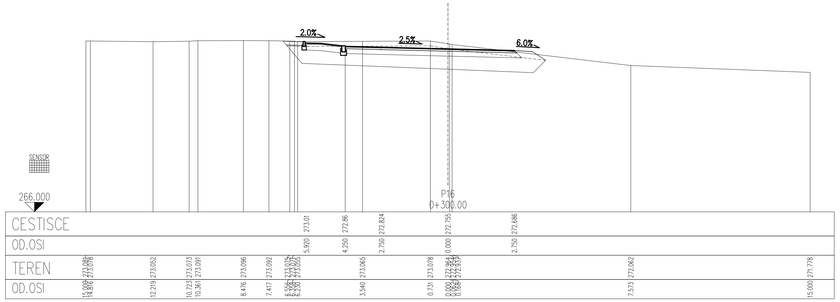

TEGA INVEST Družba za projektiranje in inženiring d.o.o. Slovenčeva 97 1000 LJUBLJANA IZS 2033	Odgovorni vodja projekta	Simona Maksimović u.d.i.g. IZS G-3002	
	Odgovorni projektant	Simona Maksimović u.d.i.g. IZS G-3002	
	Sodelavci	Damjan Gerljevič u.d.i.vki.	
Naročnik	Občina Dol pri Ljubljani Dol pri Ljubljani 1 1262 Dol pri Ljubljani	Vrsta projekta PZI	Merilo 1:100
Investitor		Št. projekta Št. načrta	C-1416 C-1416/10-2017
		Datum	Oktober 2017
Naziv objekta	Rekonstrukcija ceste v Zaboštu, od kapelice do objekta št. 55	Vsebina risbe	**Prečni prerezi P13 do P16**
Vrsta načrta	drugi gradbeni načrt		
Opis spremembe			
Datum spremembe	Podpis	Št. mape 3.0	Št. risbe 3.5.7.3