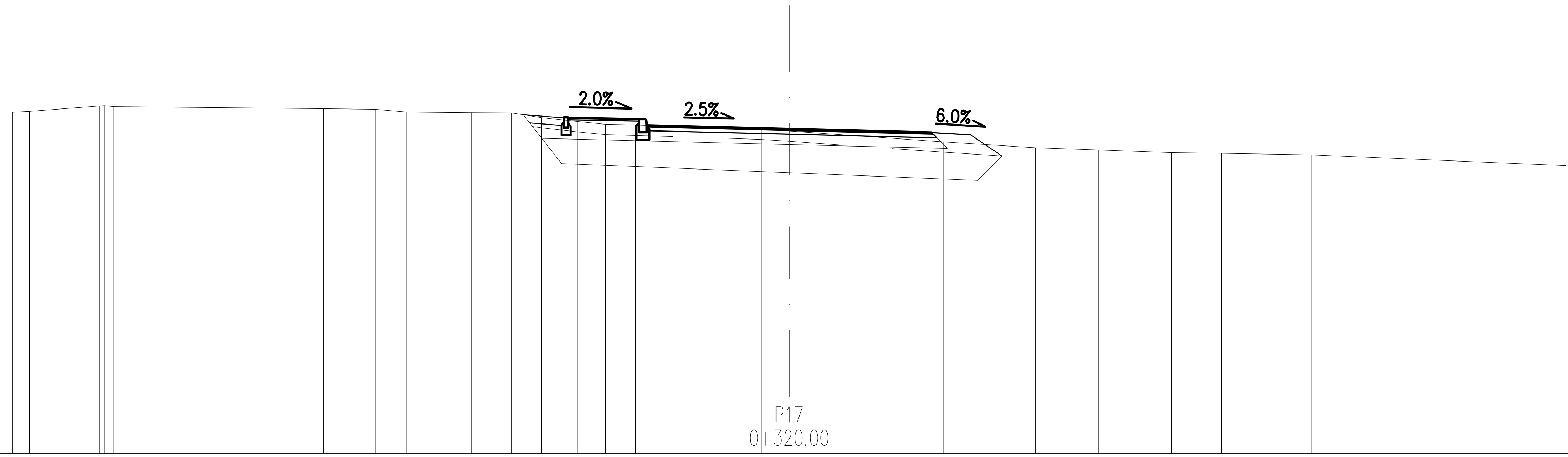

P17
0+320.00

CESTISCE												273.480		273.334		273.265	273.196						
OD.OSI												4.35		2.750		0.000	2.750						
TEREN	273.587	273.607	273.709	273.711	273.697	273.657	273.643	273.592	273.581	273.573	273.486	273.408	273.356	273.342	273.264	273.226	273.016	272.903	272.861	272.809	272.795	272.763	272.556
OD.OSI	15.000	14.675	13.314	13.229	13.042	8.994	7.994	7.396	6.140	5.364	4.783	4.085	3.549	2.973	0.543	0.000	2.984	4.754	5.981	7.385	8.348	10.081	15.000

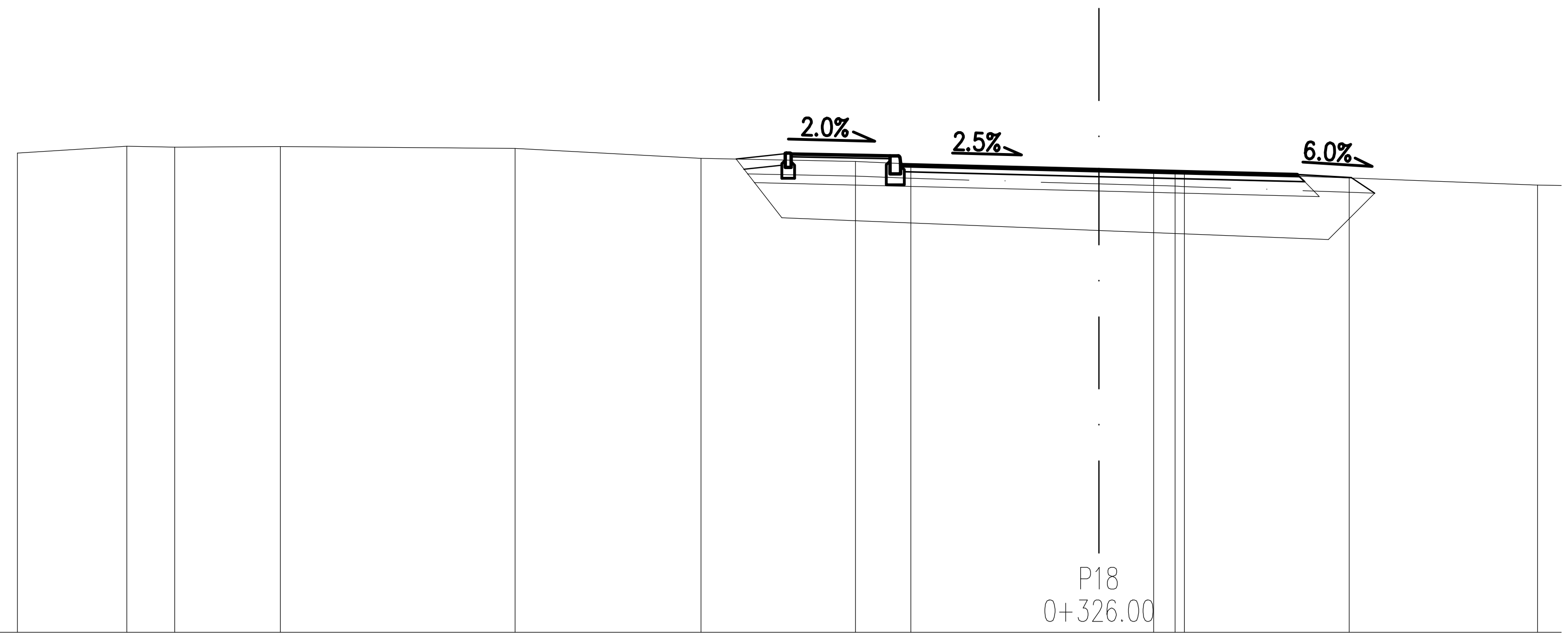

P18
0+326.00

CESTISCE							273.640	273.487	273.418				273.349	
OD.OSI							4.35	2.750	0.000				2.750	
TEREN	273.647	273.740	273.728	273.736	273.709	273.572	273.527	273.495	273.418	273.395	273.388	273.380	273.301	273.203
OD.OSI	15.000	13.482	12.822	11.356	8.097	5.521	3.377	2.608	0.000	0.758	1.055	1.187	3.472	6.082

TEGA INVEST
Družba za projektiranje in inženiring d.o.o.
Slovenčeva 97 1000 LJUBLJANA
IZS 2033

Odgovorni vodja projekta **Simona Maksimović u.d.i.g. IZS G-3002**
Odgovorni projektant **Simona Maksimović u.d.i.g. IZS G-3002**
Sodelavci **Damjan Gerljevič u.d.i.vki.**

Naročnik / Investitor **Občina Dol pri Ljubljani, Dol pri Ljubljani 1, 1262 Dol pri Ljubljani**

Vrsta projekta **PZI**
Merilo **1:100**
Št. projekta **C-1416**
Št. načrta **C-1416/10-2017**
Datum **Oktober 2017**

Naziv objekta **Rekonstrukcija ceste v Zaborštu, od kapelice do objekta št. 55**
Vrsta načrta **drugi gradbeni načrt**

Vsebina risbe

Prečna prereza P17 in P18

Opis spremembe

Datum spremembe | Podpis

Št. mape **3.0**
Št. risbe **3.5.7.4**